Өлшемдерді қою

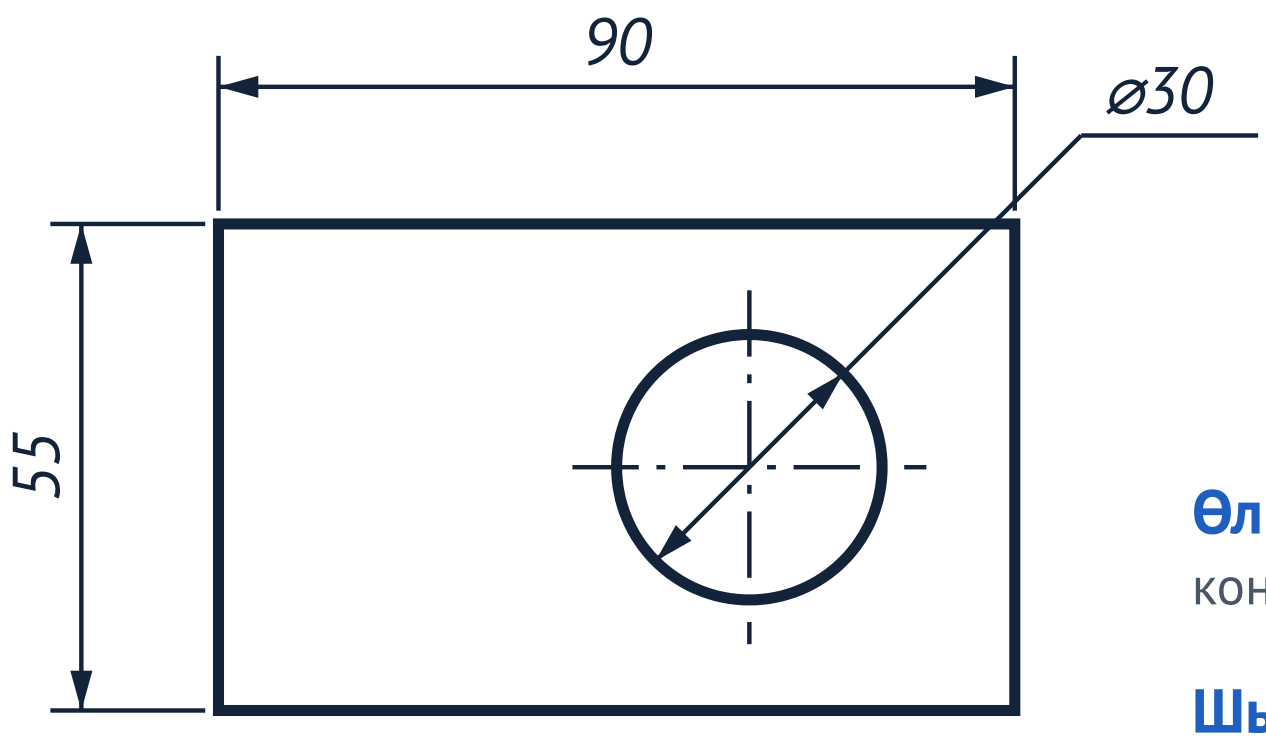

Өлшем сызығы
контурдан ⩾ 10 мм

Шығару сызығы
өлшем сызығынан 1–5 мм шыға

Өлшем саны
миллиметрмен, бірлігісіз

1 **Белгілер** ⌀ — диаметр, R — радиус, □ — шаршы, s — қалыңдық

2 **Параллель өлшем сызықтары** арасы ⩾ 7 мм; кіші өлшем контурға жақын

© 2026 walls.kz. Мектептер мен мұғалімдерге тегін. Коммерциялық басып шығару және сату — тек құқық иесімен шарт бойынша.

Нанесение размеров

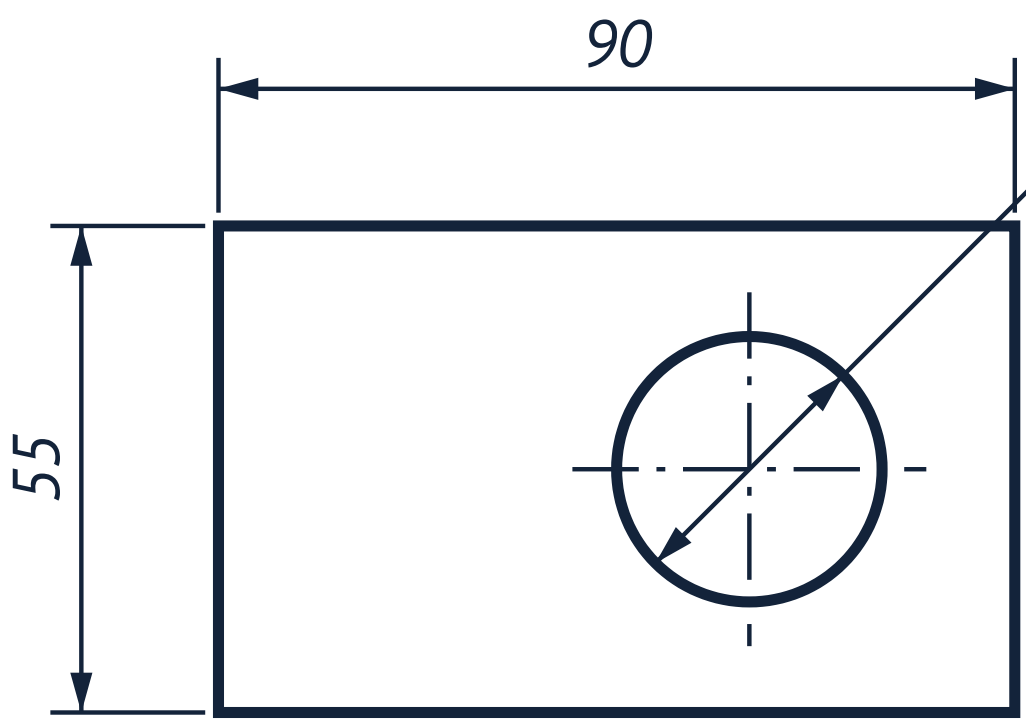

Размерная линия
не ближе 10 мм от контура

Выносная линия
выходит за размерную на 1–5 м

Размерное число
в миллиметрах, без единиц

1 **Знаки** ⌀ — диаметр, R — радиус, □ — квадрат, s — толщина

2 **Параллельные размерные линии** расстояние ⩾ 7 мм; меньший размер ближе к контуру

© 2026 walls.kz. Бесплатно для школ и учителей. Коммерческая печать и продажа — только по договору с правообладателем.

Өлшемдерді қою

Нанесение размеров

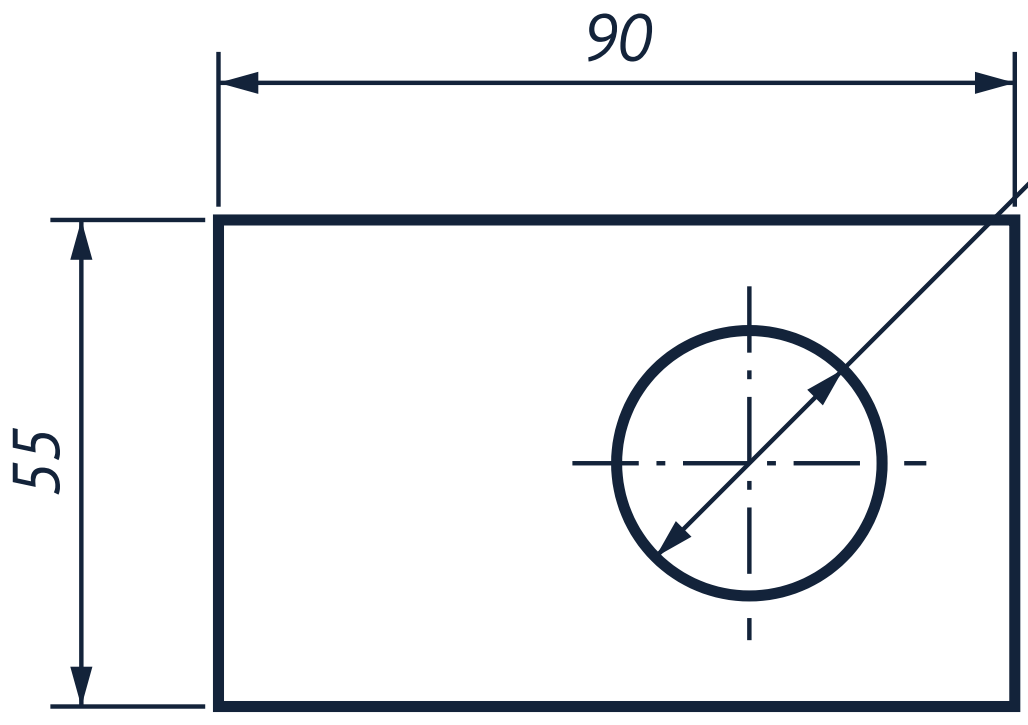

Өлшем сызығы / Размерная
контурдан ⩾ 10 мм / не ближе 1(

Шығару сызығы / Выносная
өлшем сызығынан 1–5 мм шыға

Өлшем саны / Размерное чи
миллиметрмен, бірлігісіз / в мил

1	**Белгілер** Знаки	⌀ — диаметр, R — радиус, □ — шаршы, s — қалыңдық / *⌀ — диаметр, R — радиус, □ — квадрат, s — толщина*
2	**Параллель өлшем сызықтары** Параллельные размерные линии	арасы ⩾ 7 мм; кіші өлшем контурға жақын / *расстояние ⩾ 7 мм; меньший размер ближе к контуру*

© 2026 walls.kz. Мектептер мен мұғалімдерге тегін / Бесплатно для школ и учителей. Коммерциялық басып шығару және сату — тек құқық иесімен шарт бойынша / Коммерческая печать и продажа — только по договору с правообладателем.