Көріністер. Кешенді сызба

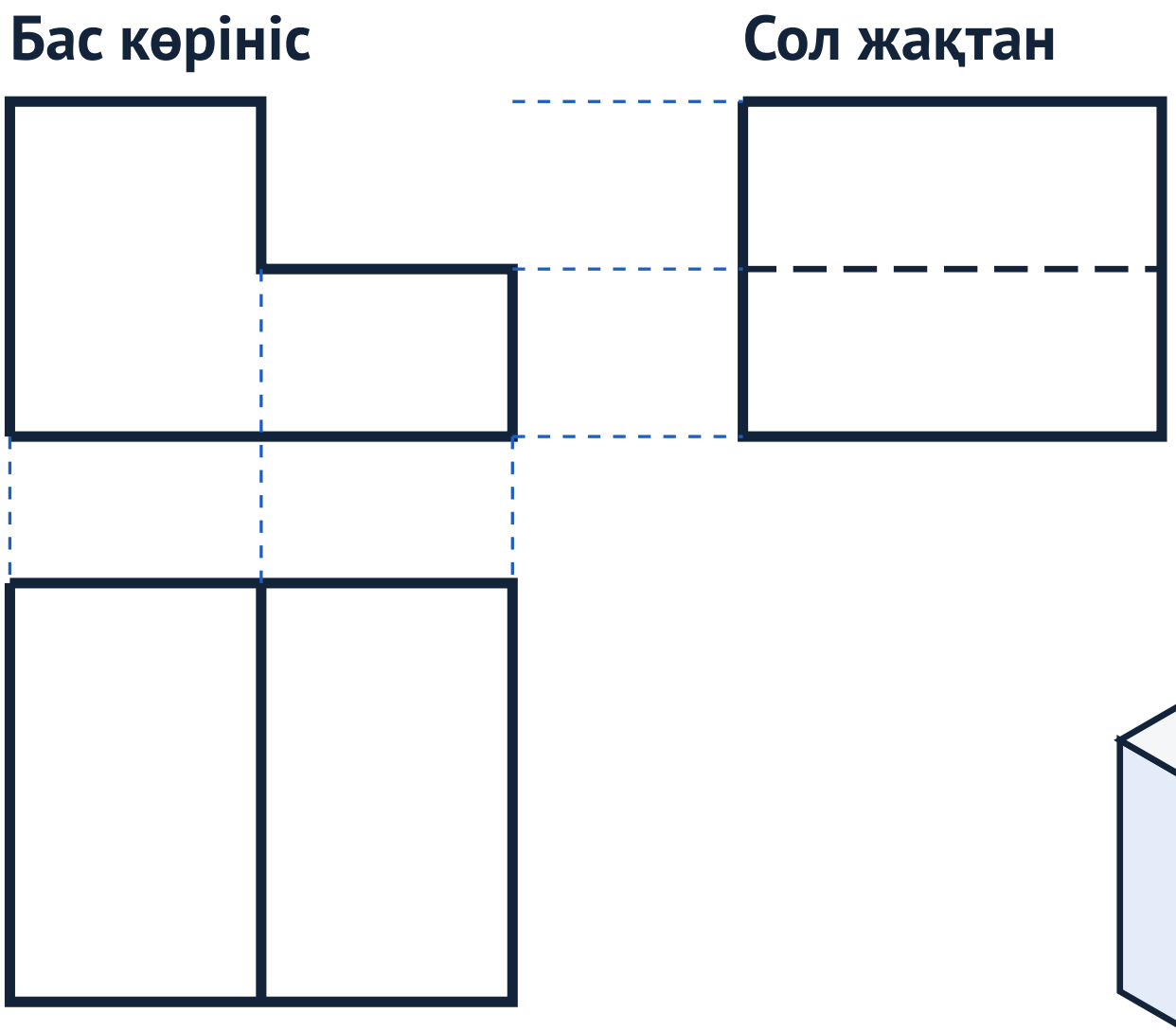

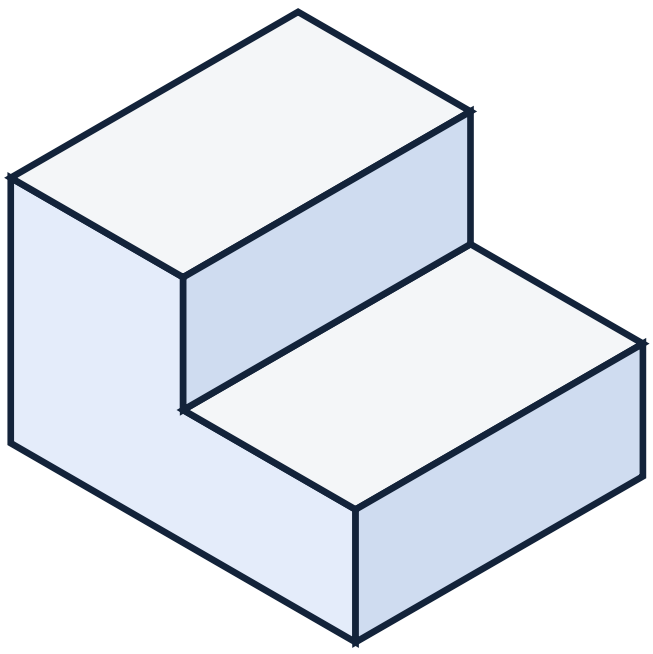

Үстінен көрініс — бас көріністің астында, сол жақтан көрініс — оң жағында. Көріністер проекциялық байланыста орналасады

© 2026 walls.kz. Мектептер мен мұғалімдерге тегін. Коммерциялық басып шығару және сату — тек құқық иесімен шарт бойынша.

Виды. Комплексный чертёж

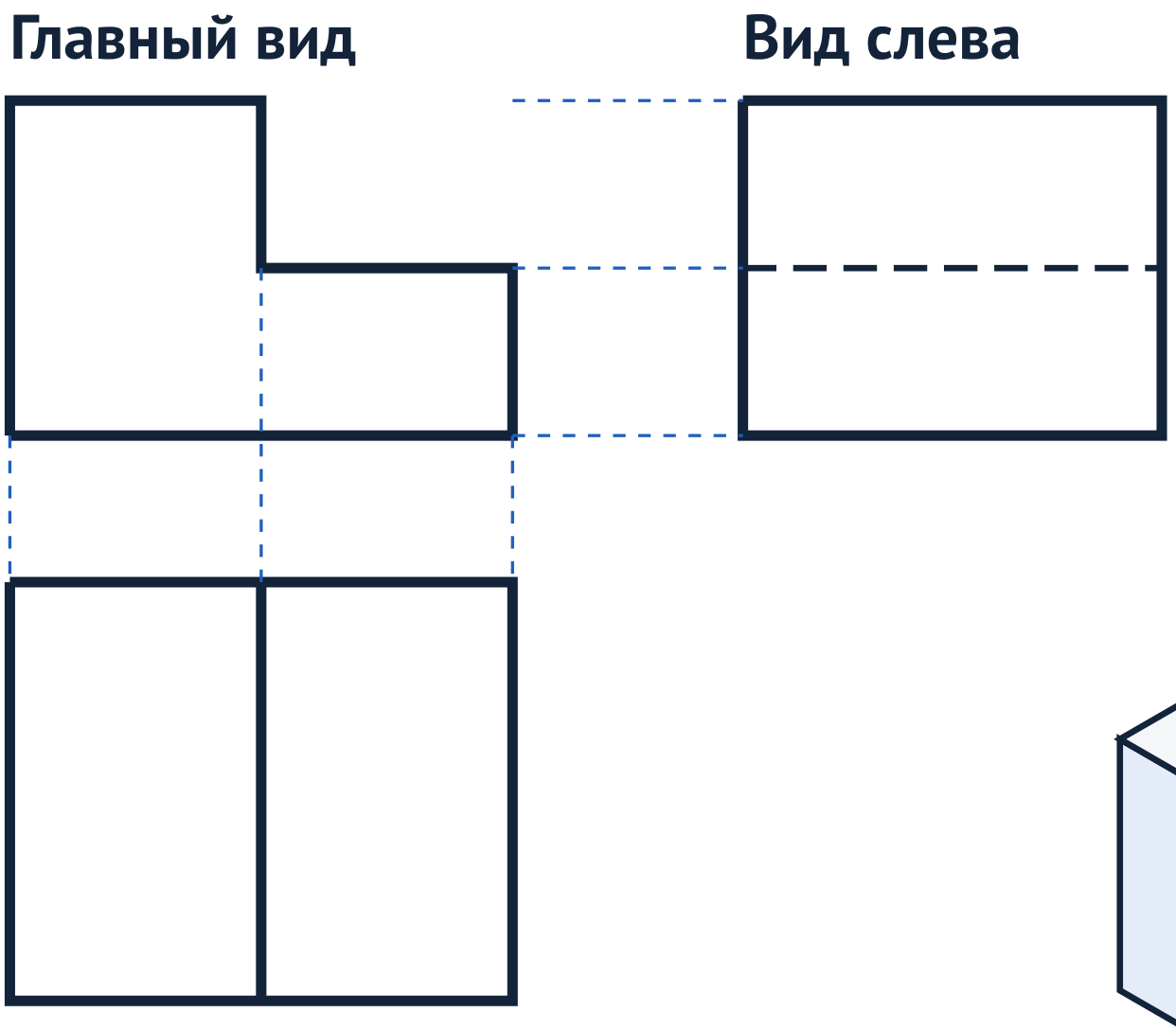

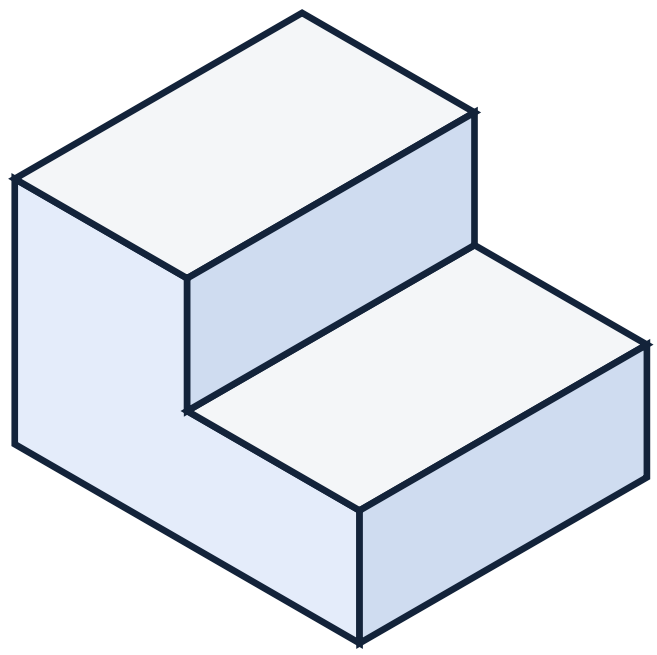

Вид сверху — под главным видом, вид слева — справа от него. Виды располагаются в проекционной связи

© 2026 walls.kz. Бесплатно для школ и учителей. Коммерческая печать и продажа — только по договору с правообладателем.

Көріністер. Кешенді сызба

Виды. Комплексный чертёж

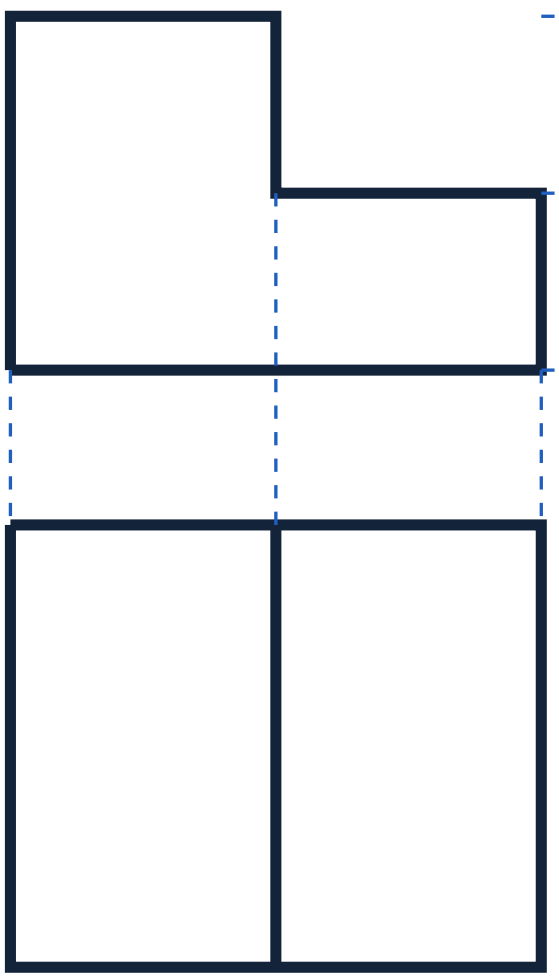

Бас көрініс
Главный вид

Сол жақтан
Вид слева

Үстінен көрініс
Вид сверху

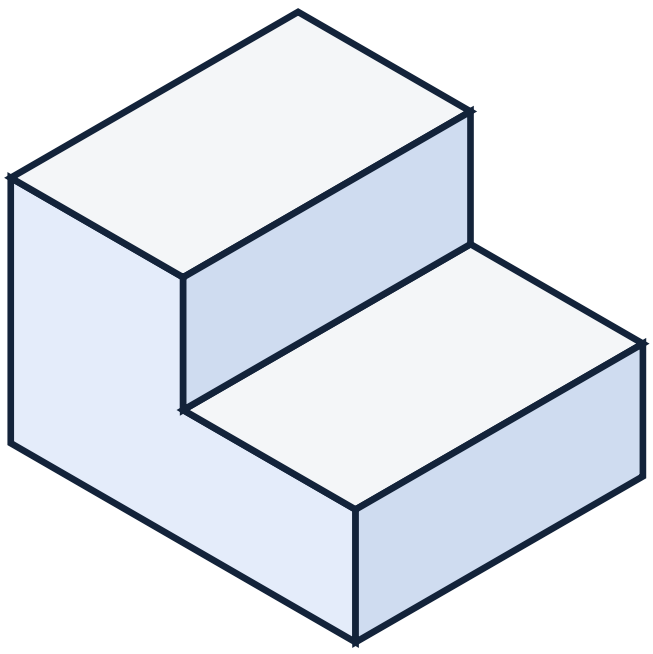

Үстінен көрініс — бас көріністің астында, сол жақтан көрініс — оң жағында. Көріністер проекциялық байланыста орналасады

Вид сверху — под главным видом, вид слева — справа от него. Виды располагаются в проекционной связи

© 2026 walls.kz. Мектептер мен мұғалімдерге тегін / Бесплатно для школ и учителей. Коммерциялық басып шығару және сату — тек құқық иесімен шарт бойынша / Коммерческая печать и продажа — только по договору с правообладателем.