Өткізгіштерді жалғау

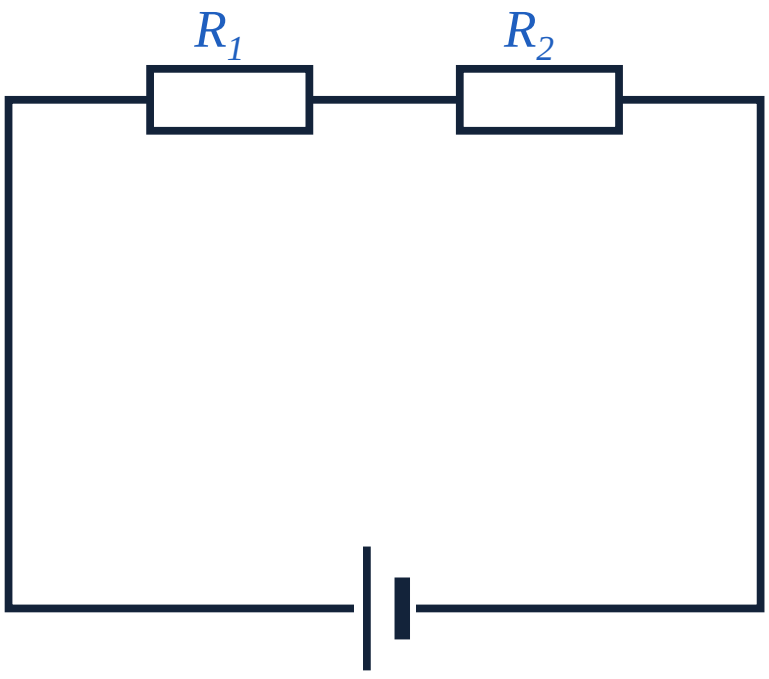

Тізбектей

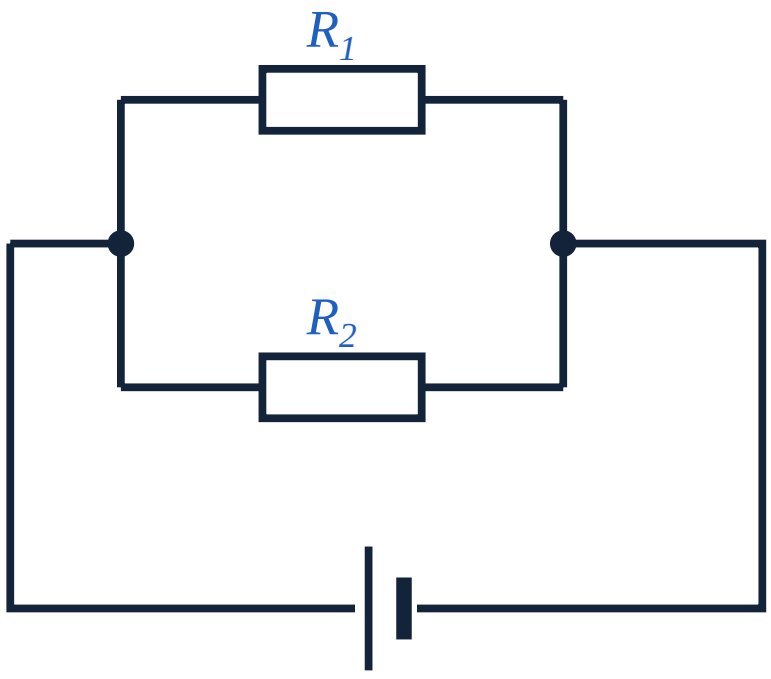

Параллель

	Тізбектей	Параллель
Ток күші	$I = I_1 = I_2$	$I = I_1 + I_2$
Кернеу	$U = U_1 + U_2$	$U = U_1 = U_2$
Кедергі	$R = R_1 + R_2$	$\frac{1}{R} = \frac{1}{R_1} + \frac{1}{R_2}$

© 2026 walls.kz. Мектептер мен мұғалімдерге тегін. Коммерциялық басып шығару және сату — тек құқық иесімен шарт бойынша.

Соединение проводников

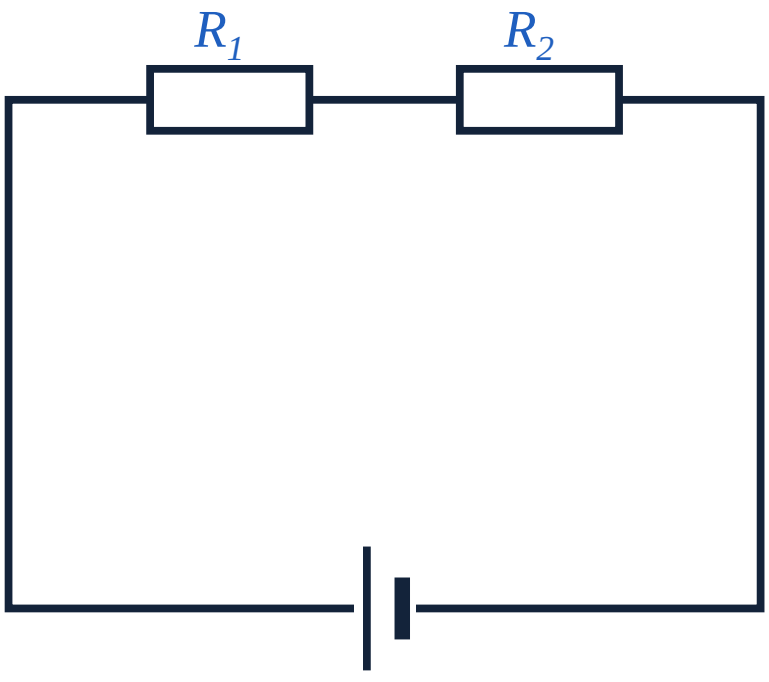

Последовательно

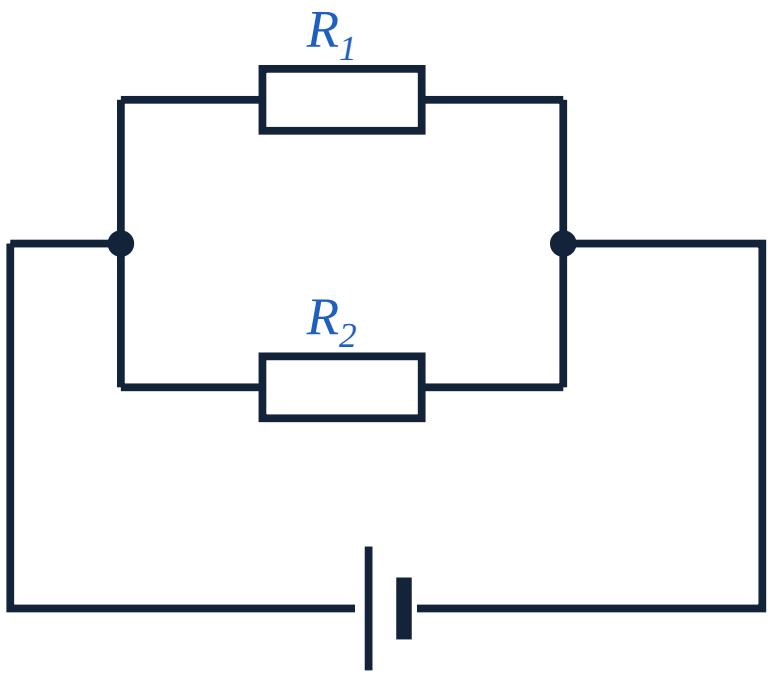

Параллельно

	Последовательно	Параллельно
Сила тока	$I = I_1 = I_2$	$I = I_1 + I_2$
Напряжение	$U = U_1 + U_2$	$U = U_1 = U_2$
Сопротивление	$R = R_1 + R_2$	$\frac{1}{R} = \frac{1}{R_1} + \frac{1}{R_2}$

© 2026 walls.kz. Бесплатно для школ и учителей. Коммерческая печать и продажа — только по договору с правообладателем.

Өткізгіштерді жалғау

Соединение проводников

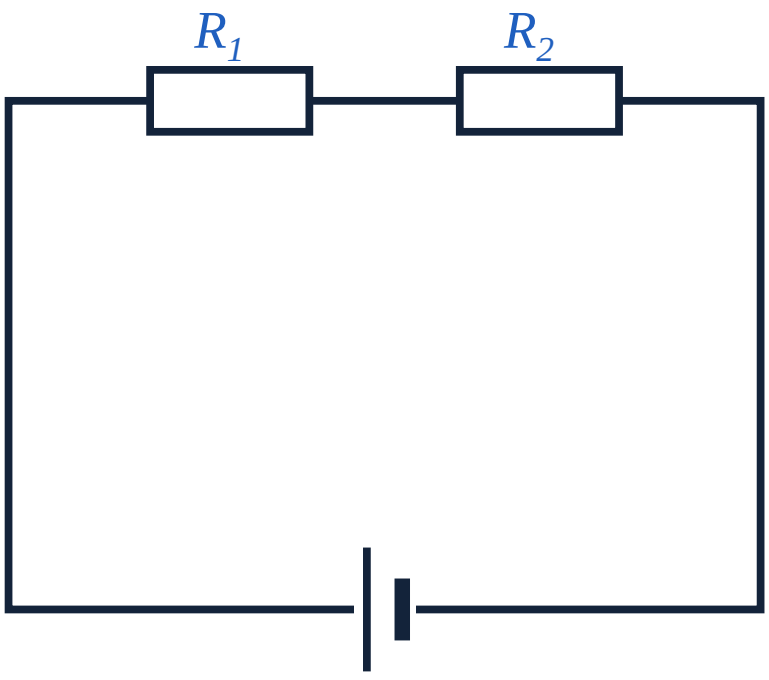

Тізбектей / Последовательно

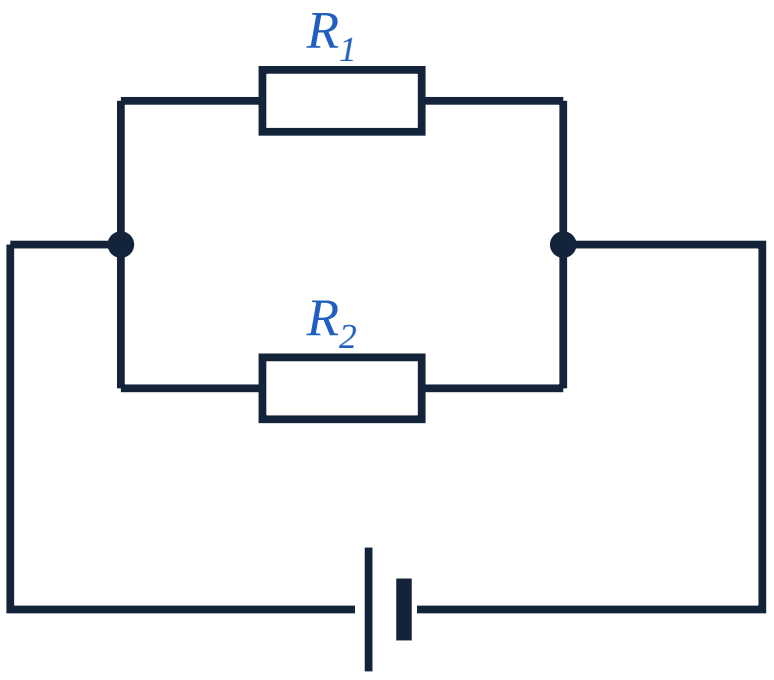

Параллель / Параллельно

	Тізбектей Последовательно	**Параллель** Параллельно
Ток күші Сила тока	$I = I_1 = I_2$	$I = I_1 + I_2$
Кернеу Напряжение	$U = U_1 + U_2$	$U = U_1 = U_2$
Кедергі Сопротивление	$R = R_1 + R_2$	$\frac{1}{R} = \frac{1}{R_1} + \frac{1}{R_2}$

© 2026 walls.kz. Мектептер мен мұғалімдерге тегін / Бесплатно для школ и учителей. Коммерциялық басып шығару және сату — тек құқық иесімен шарт бойынша / Коммерческая печать и продажа — только по договору с правообладателем.