Жазық айнадағы кескін

Неге айнада оң жақ сол жаққа айналады

Шағылу заңы

$$\alpha = \beta$$

Түсу бұрышы — Шағылу бұрышы

Бейне айнаның арғы жағында, біз айнаның алдында тұрған қашықтықта көрінеді.
Айна алды мен артын «аударады», сондықтан оң қол сол қол сияқты көрінеді.

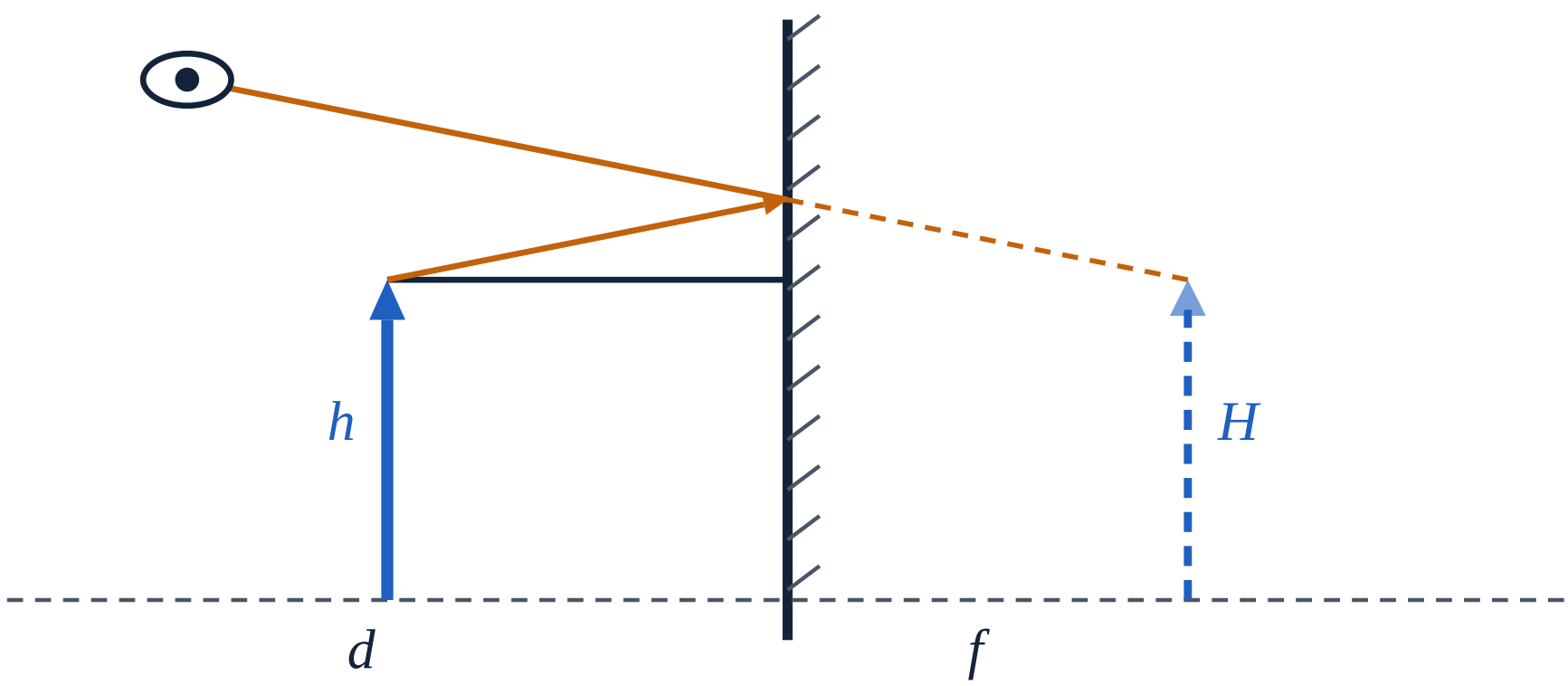

① Кескінге дейінгі қашықтық $f = d$

② Кескіннің өлшемі $H = h$

Жазық айнадағы кескін — жалған, тура, нәрсемен бірдей, айнаға қатысты симметриялы

© 2026 walls.kz. Мектептер мен мұғалімдерге тегін. Коммерциялық басып шығару және сату — тек құқық иесімен шарт бойынша.

Изображение в плоском зеркале

Почему в зеркале правое становится левым

Закон отражения

$$\alpha = \beta$$

Угол падения **Угол отражения**

Изображение видно за зеркалом — на таком же расстоянии, как мы стоим перед ним. Зеркало «переворачивает» перёд и зад, поэтому правая рука выглядит левой.

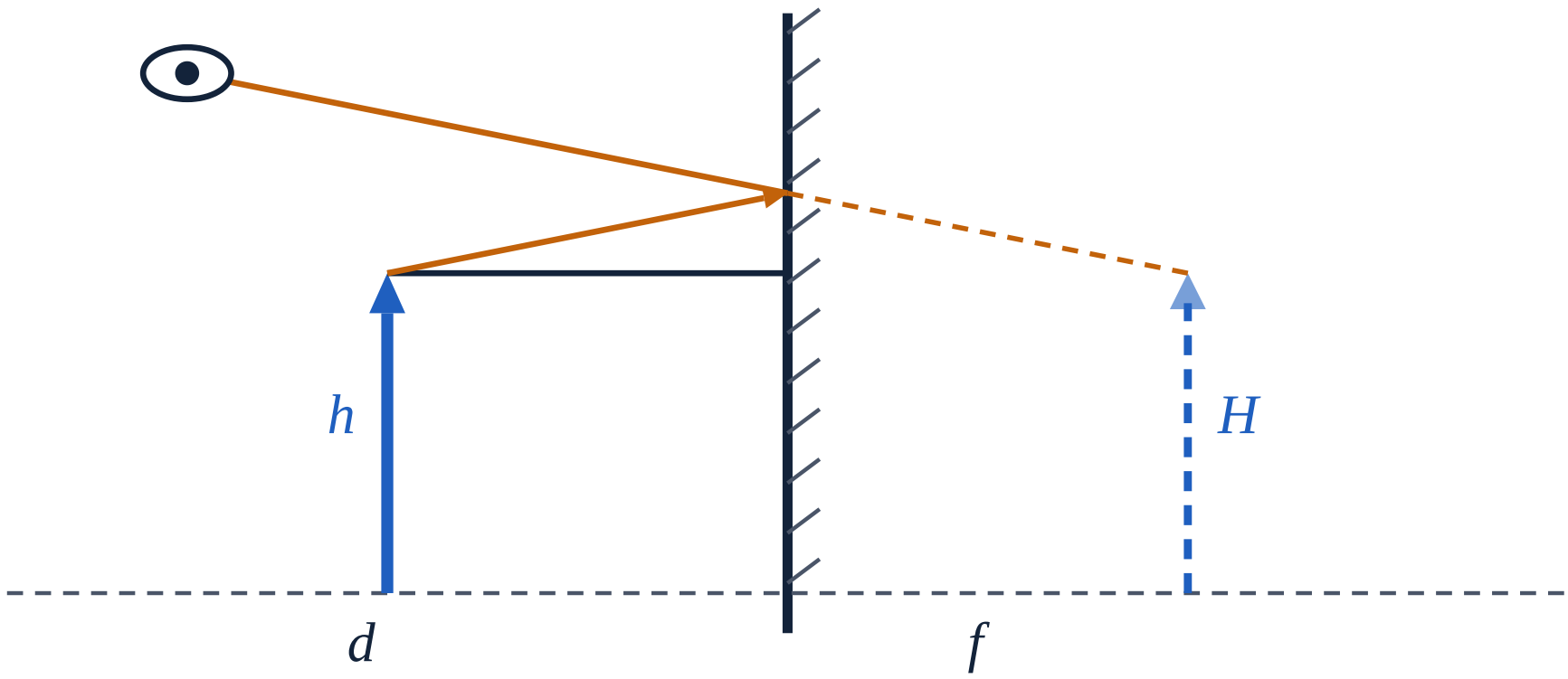

① Расстояние до изображения $f = d$

② Размер изображения $H = h$

Изображение в плоском зеркале — мнимое, прямое, равное предмету, симметричное относительно зеркала

© 2026 walls.kz. Бесплатно для школ и учителей. Коммерческая печать и продажа — только по договору с правообладателем.

Жазық айнадағы кескін

Изображение в плоском зеркале

Неге айнада оң жақ сол жаққа айналады

Почему в зеркале правое становится левым

Шағылу заңы

Закон отражения

$$\alpha = \beta$$

Түсу бұрышы
Угол падения

Шағылу бұрышы
Угол отражения

Бейне айнаның арғы жағында, біз айнаның алдында тұрған қашықтықта көрінеді.

Изображение видно за зеркалом — на таком же расстоянии, как мы стоим перед ним.

Айна алды мен артын «аударады», сондықтан оң қол сол қол сияқты көрінеді.

Зеркало «переворачивает» перёд и зад, поэтому правая рука выглядит левой.

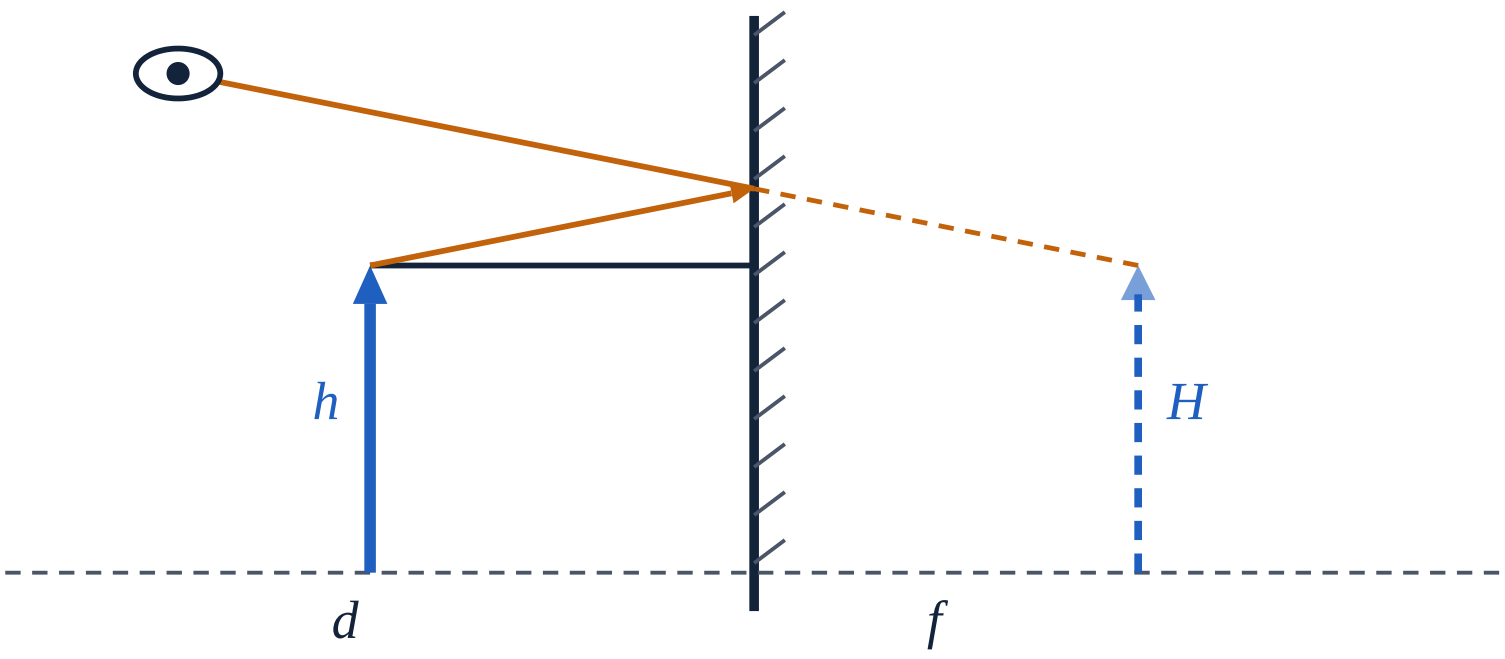

① **Кескінге дейінгі қашықтық**
Расстояние до изображения

$$f = d$$

② **Кескіннің өлшемі**
Размер изображения

$$H = h$$

Жазық айнадағы кескін — жалған, тура, нәрсемен бірдей, айнаға қатысты симметриялы

Изображение в плоском зеркале — мнимое, прямое, равное предмету, симметричное относительно зеркала

© 2026 walls.kz. Мектептер мен мұғалімдерге тегін / Бесплатно для школ и учителей. Коммерциялық басып шығару және сату — тек құқық иесімен шарт бойынша / Коммерческая печать и продажа — только по договору с правообладателем.