Ағаш бөлшектерін қосу түрлері

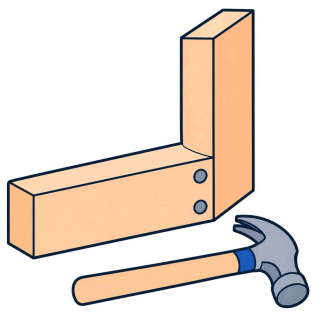

Шегемен

қарапайым және тез; шеге ұзындығы бөлшек қалыңдығынан 2–3 есе артық

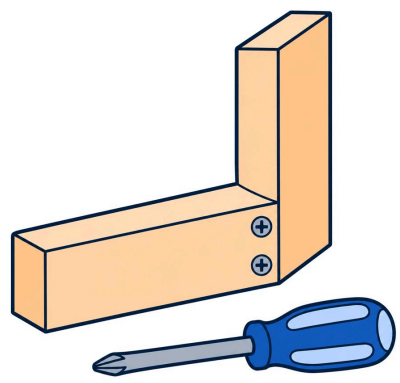

Бұрандамен

берік, қажет болса бұрап ағытуға болады

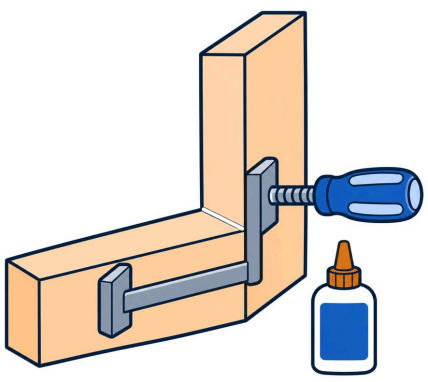

Желіммен

беттерді желіммен жағып, қысқышпен қысады

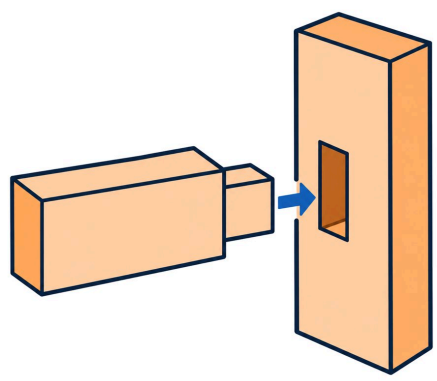

Шиппен

бір бөлшектің шипі екіншісінің ұясына кіреді

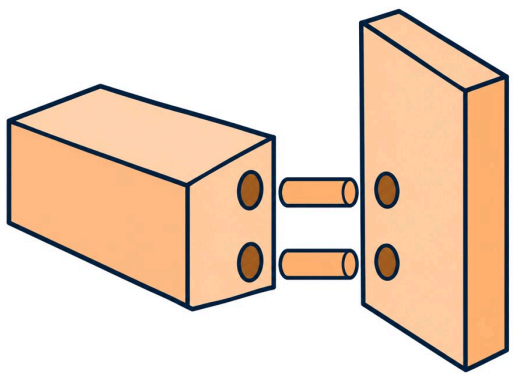

Нагельмен

ағаш шегелер екі бөлшектің тесігіне кіреді

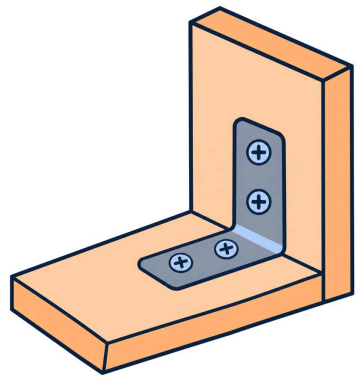

Бұрышпен

металл бұрыштар мен пластиналар бұрандамен бекітіледі

Берік қосылыс үшін әдістерді біріктіреді: шип + желім, бұранда + желім

© 2026 walls.kz. Мектептер мен мұғалімдерге тегін. Коммерциялық басып шығару және сату — тек құқық иесімен шарт бойынша.

Виды соединений деталей из древесины

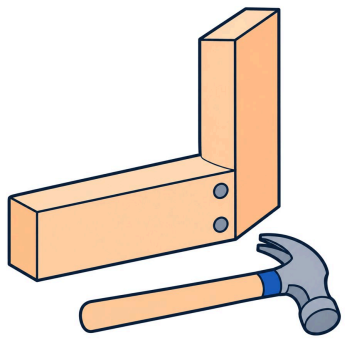

На гвоздях

просто и быстро; гвоздь в 2–3 раза длиннее толщины детали

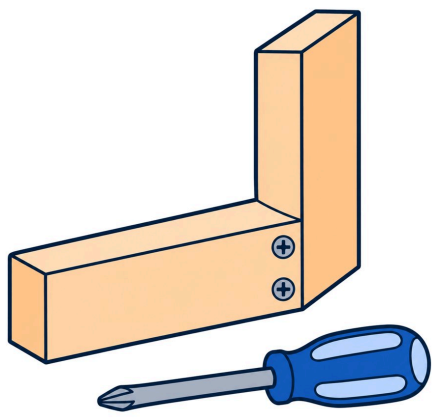

На шурупах

прочно, можно разобрать

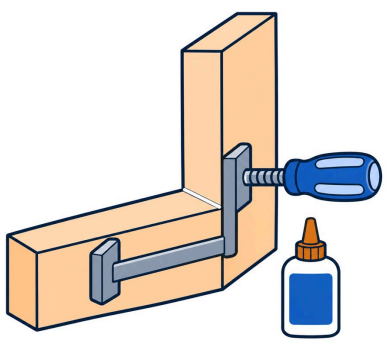

На клею

поверхности смазывают клеем и сжимают струбциной

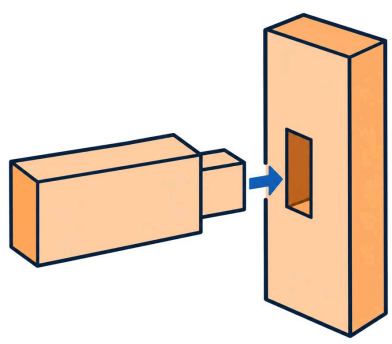

Шиповое

шип одной детали входит в гнездо другой

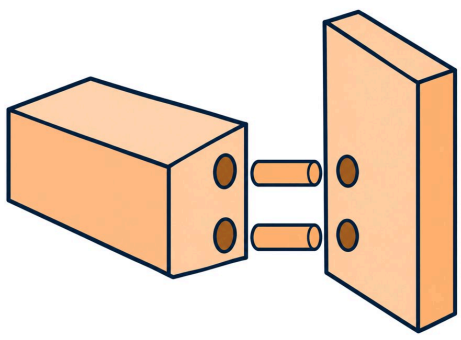

На нагелях

деревянный стержень входит в отверстия обеих деталей

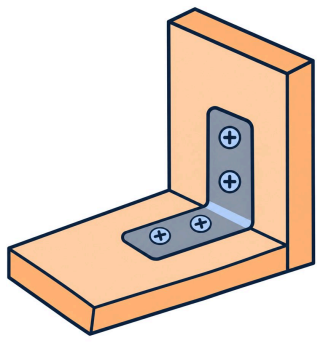

На уголках

металлические уголки и пластины крепят шурупами

Для прочности способы сочетают: шип + клей, шуруп + клей

© 2026 walls.kz. Бесплатно для школ и учителей. Коммерческая печать и продажа — только по договору с правообладателем.

Ағаш бөлшектерін қосу түрлері

Виды соединений деталей из древесины

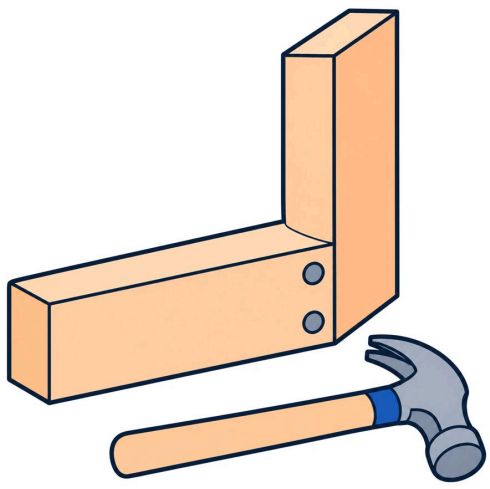

Шегемен
На гвоздях

қарапайым және тез; шеге ұзындығы бөлшек қалыңдығынан 2–3 есе артық

просто и быстро; гвоздь в 2–3 раза длиннее толщины детали

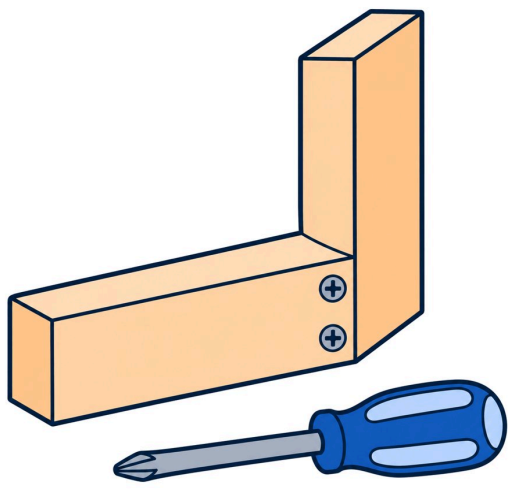

Бұрандамен
На шурупах

берік, қажет болса бұрап ағытуға болады

прочно, можно разобрать

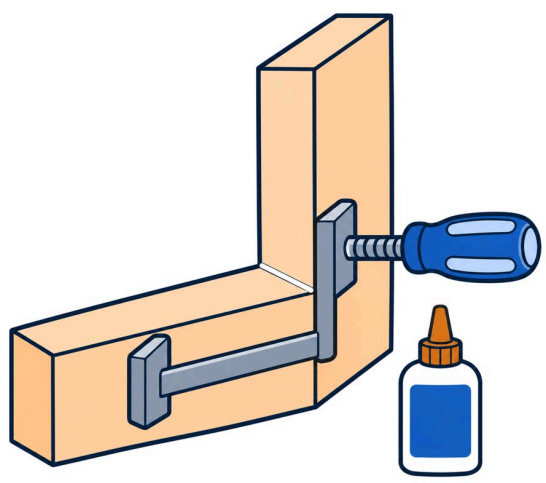

Желіммен
На клею

беттерді желіммен жағып, қысқышпен қысады

поверхности смазывают клеем и сжимают струбциной

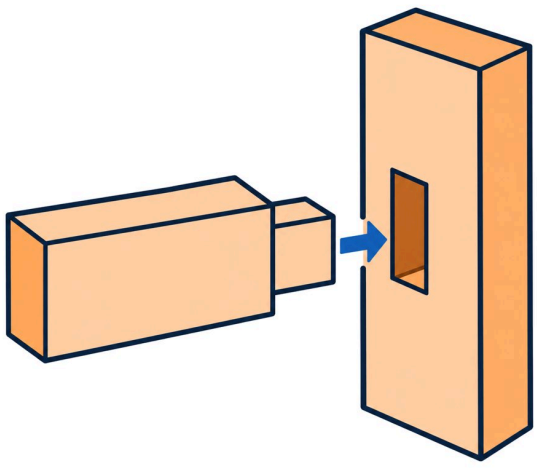

Шиппен
Шиповое

бір бөлшектің шипі екіншісінің ұясына кіреді

шип одной детали входит в гнездо другой

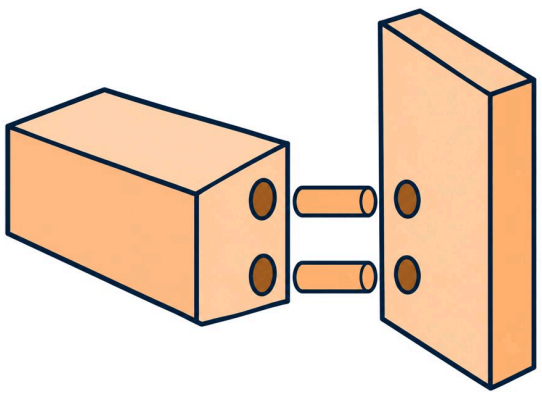

Нагельмен
На нагелях

ағаш шегелер екі бөлшектің тесігіне кіреді

деревянный стержень входит в отверстия обеих деталей

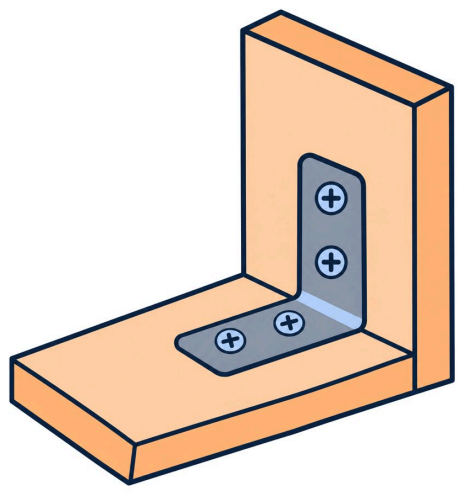

Бұрышпен
На уголках

металл бұрыштар мен пластиналар бұрандамен бекітіледі

металлические уголки и пластины крепят шурупами

Берік қосылыс үшін әдістерді біріктіреді: шип + желім, бұранда + желім

Для прочности способы сочетают: шип + клей, шуруп + клей

© 2026 walls.kz. Мектептер мен мұғалімдерге тегін / Бесплатно для школ и учителей. Коммерциялық басып шығару және сату — тек құқық иесімен шарт бойынша / Коммерческая печать и продажа — только по договору с правообладателем.